Plaatsingsinstructie kantelanker

1 Graaf met de schep (handmatig) een gat met de maten zoals hieronder in de tabel aangegeven.*

2 Leg een plank over het gat

3 Controleer in welke richting u de mast wilt kunnen kantelen, naar welke kant kan de mast vrij kantelen?

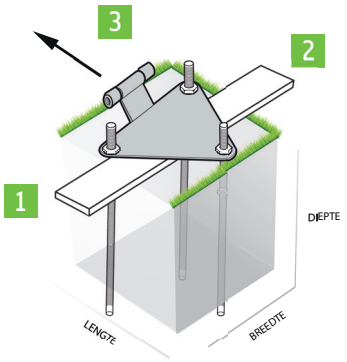

4 Zet de groundunit in elkaar; draai de moeren op de draadeinden naar beneden tot 70mm vanaf de bovenzijde van de draadeinden

5 Schuif de ankerplaat over de bovenzijde van de draadeinden heen tot op de moeren

6 Draai de moeren over de bovenzijde van de draadeinden heen tot de scharnierplaat vast zit

7 Plaats de groundunit van de kantelvoet zodanig op de plank dat het scharnierpunt aan de te kantelen richting zit.

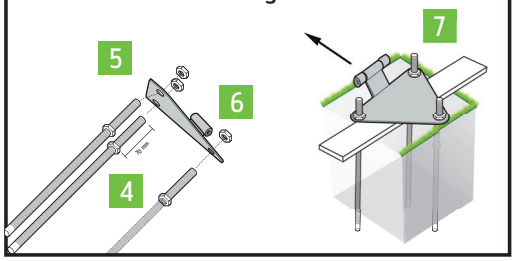

8 Vul het gegraven gat met snelbeton. Eerst een emmer water in het gat, dan een zak beton erin. Herhaal dit totdat het gat gevuld is (niet te hoog, zodat eventueel het gras er nog weer overheen kan groeien).
Tijdens het storten groundunit niet meer bewegen

9 Laat het beton uitharden
(zie de gebruiksaanwijziging van het door u gebruikte beton (uithardingstijd)).

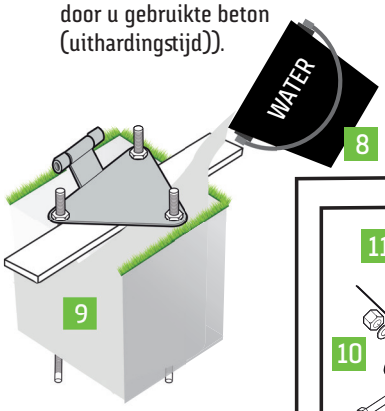

10 Leg de voetplaat van de mast zodanig tegen de groundunit aan dat u de bout door het scharnierpunt heen kunt steken. Draai daarna de moer op de bout en draai deze aan.

11 Draai de moeren aan de bovenzijde van de draadstangen naar beneden.

12 Loop de mast rechtop
(indien nodig met 2 personen)

13 Draai de moeren op de ankerbouten en stel de mast waterpas met de stelmoeren

14 Draai de moeren op de ankerbouten strak aan. Spuit ze indien gewenst in met een anti-roestspray om roesten te voorkomen en plaats de afdekdoppen over de moeren.

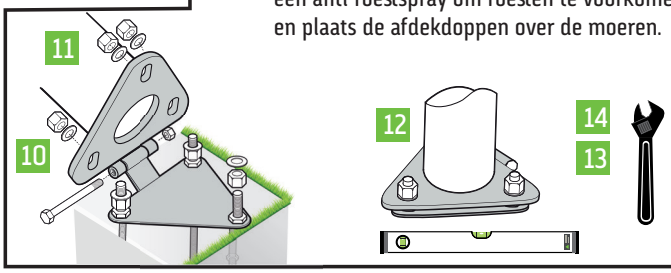

Kantelanker voor vlaggenmast*

Lengte mast	L x B x D	Aantal zakken snelbeton
5 en 6 meter	30 x 30 x 60 cm	ca. 4 zakken van 25 kg
7 en 8 meter	30 x 30 x 70 cm	ca. 4/5 zakken van 25 kg
9 en 10 meter	35 x 35 x 80 cm	ca. 8 zakken van 25 kg
12 meter	35 x 35 x 100 cm	ca. 9/10 zakken van 25 kg

Kantelanker voor baniermast*

Lengte mast	L x B x D	Aantal zakken snelbeton
5 en 6 meter	30 x 30 x 60 cm	ca. 4 zakken van 25 kg
7 en 8 meter	30 x 30 x 80 cm	ca. 5/6 zakken van 25 kg
9 en 10 meter	35 x 35 x 90 cm	ca. 8/9 zakken van 25 kg
12 meter	35 x 35 x 100 cm	ca. 9/10 zakken van 25 kg

* de tabel gaat uit van stevige grond. Plaatst u de mast in net opgebrachte grond, veengrond of bijvoorbeeld aan de waterkant of twijfelt u neemt u dan contact met ons op voor advies.

DEKKER VLAGGEN

BENODIGDHEDEN

Water

Snelbeton

Schep

Steeksleutel

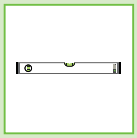
Waterpas

Emmer

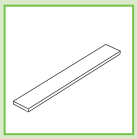
Plank

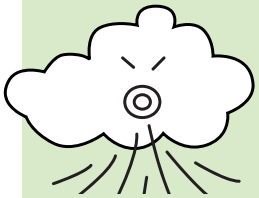

max. wind
20 m/s
72 km/h
8 Beaufort

HULP NODIG? scan de code!

Van Foreestallee 41,
7773 DC Hardenberg
Tel. (0523) 23 47 12
Email info@dekkervlaggen.nl

www.dekkervlaggen.nl